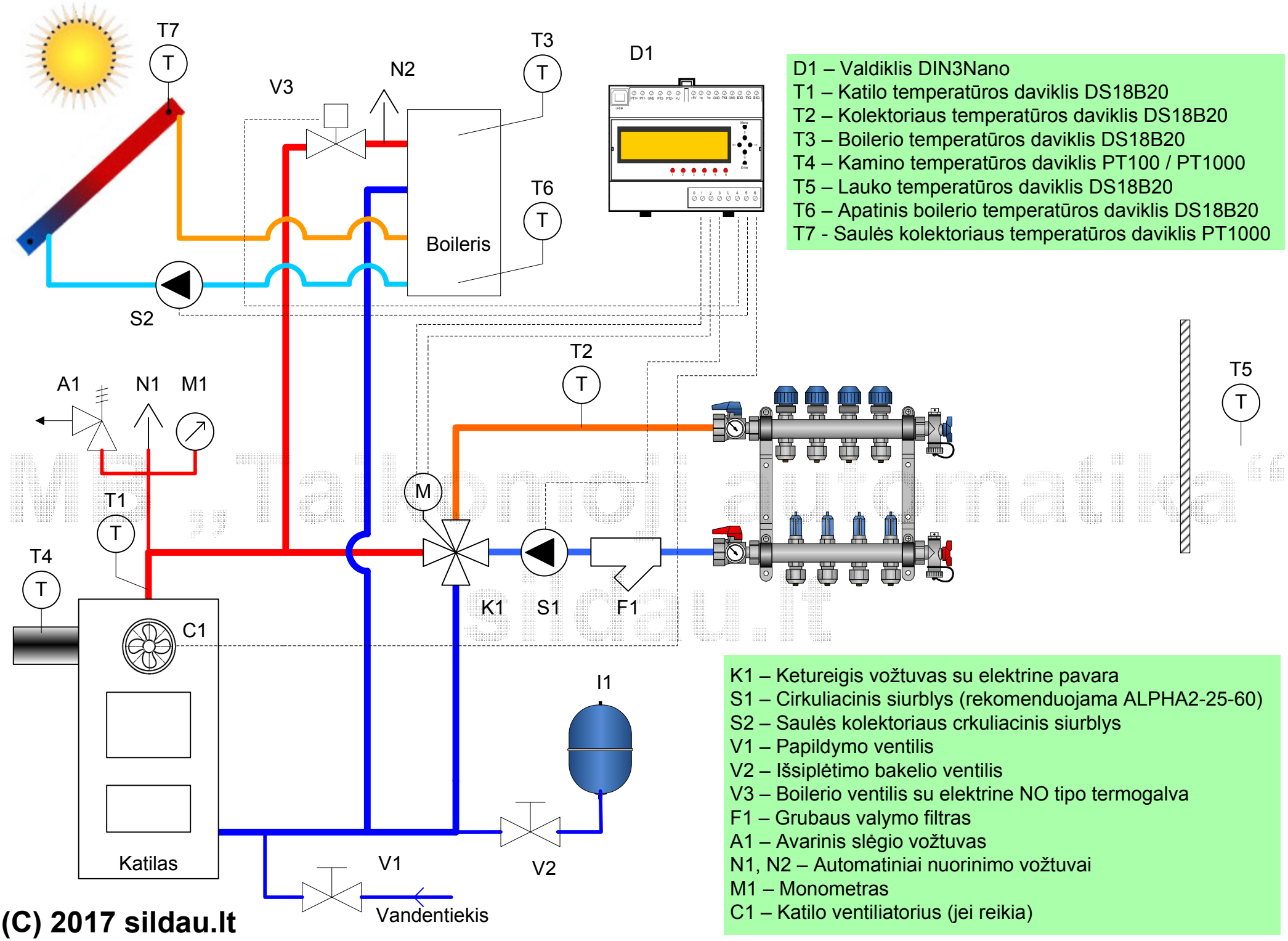
T7
T
V3
N2
T3
T
D1
T6
T
Boileris
S2
T2
T
T5
T
A1
N1
M1
M
T1
T
T4
T
C1
K1
S1
F1
I1
Katilas
V1
V2
Vandentiekis
D1 – Valdiklis DIN3Nano
T1 – Katilo temperatūros daviklis DS18B20
T2 – Kolektoriaus temperatūros daviklis DS18B20
T3 – Boilerio temperatūros daviklis DS18B20
T4 – Kamino temperatūros daviklis PT100 / PT1000
T5 – Lauko temperatūros daviklis DS18B20
T6 – Apatinis boilerio temperatūros daviklis DS18B20
T7 - Saulės kolektoriaus temperatūros daviklis PT1000
K1 – Ketureigis vožtuvas su elektrine pavara
S1 – Cirkuliacinis siurblys (rekomenduojama ALPHA2-25-60)
S2 – Saulės kolektoriaus crkuliacinis siurblys
V1 – Papildymo ventilis
V2 – Išsiplėtimo bakelio ventilis
V3 – Boilerio ventilis su elektrine NO tipo termogalva
F1 – Grubaus valymo filtras
A1 – Avarinis slėgio vožtuvas
N1, N2 – Automatiniai nuorinimo vožtuvai
M1 – Monometras
C1 – Katilo ventiliatorius (jei reikia)
(C) 2017 sildau.lt