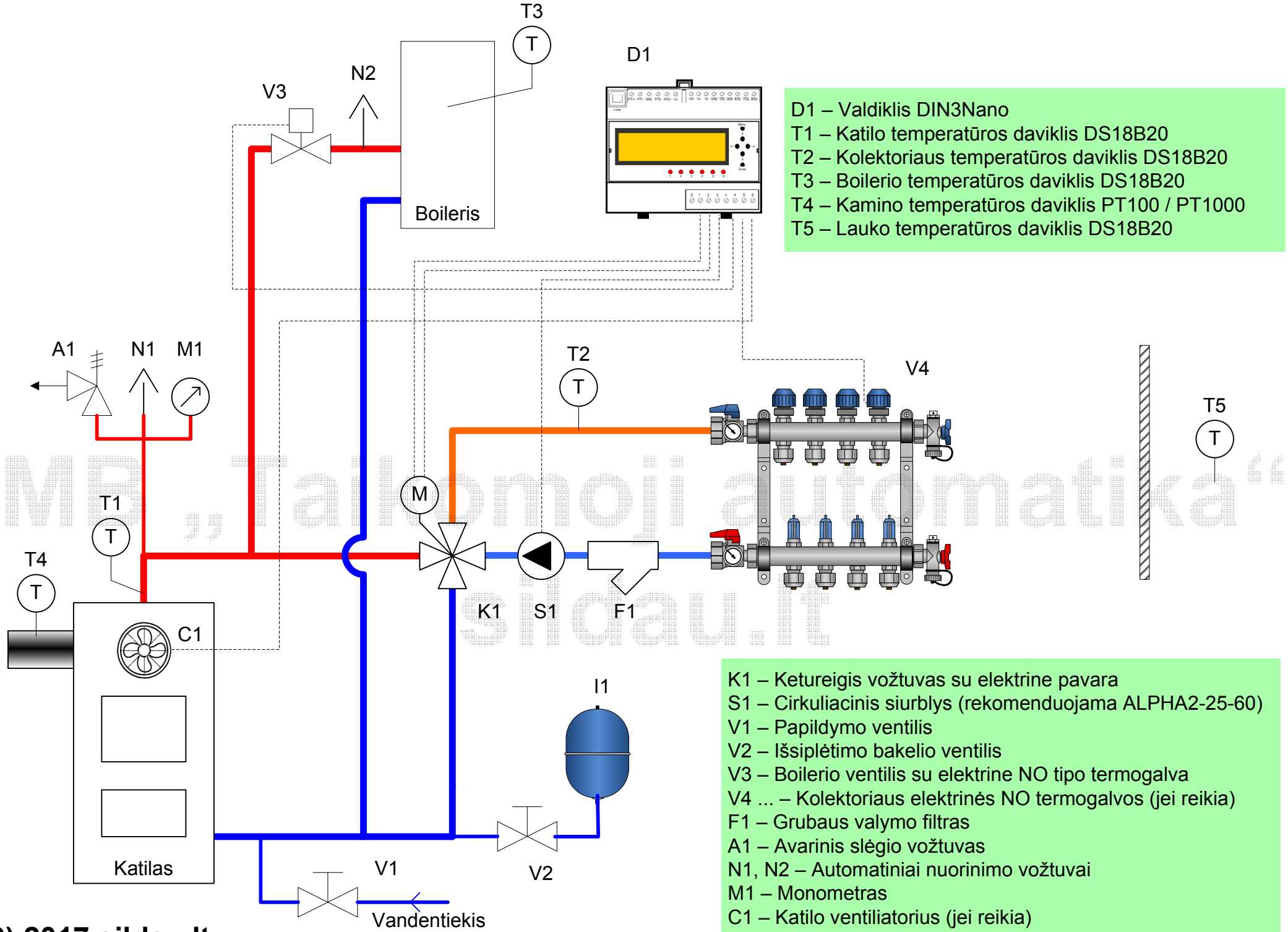

D1 – Valdiklis DIN3Nano
T1 – Katilo temperatūros daviklis DS18B20
T2 – Kolektoriaus temperatūros daviklis DS18B20
T3 – Boilerio temperatūros daviklis DS18B20
T4 – Kamino temperatūros daviklis PT100 / PT1000
T5 – Lauko temperatūros daviklis DS18B20

K1 – Ketureigis vožtuvas su elektrine pavara
S1 – Cirkuliacinis siurblys (rekomenduojama ALPHA2-25-60)
V1 – Papildymo ventilis
V2 – Išsiplėtimo bakelio ventilis
V3 – Boilerio ventilis su elektrine NO tipo termogalva
V4 ... – Kolektoriaus elektrinės NO termogalvos (jei reikia)
F1 – Grubaus valymo filtras
A1 – Avarinis slėgio vožtuvas
N1, N2 – Automatiniai nuorinimo vožtuvai
M1 – Monometras
C1 – Katilo ventiliatorius (jei reikia)

MB „Taikomoji automatika“
sildau.lt

(C) 2017 sildau.lt