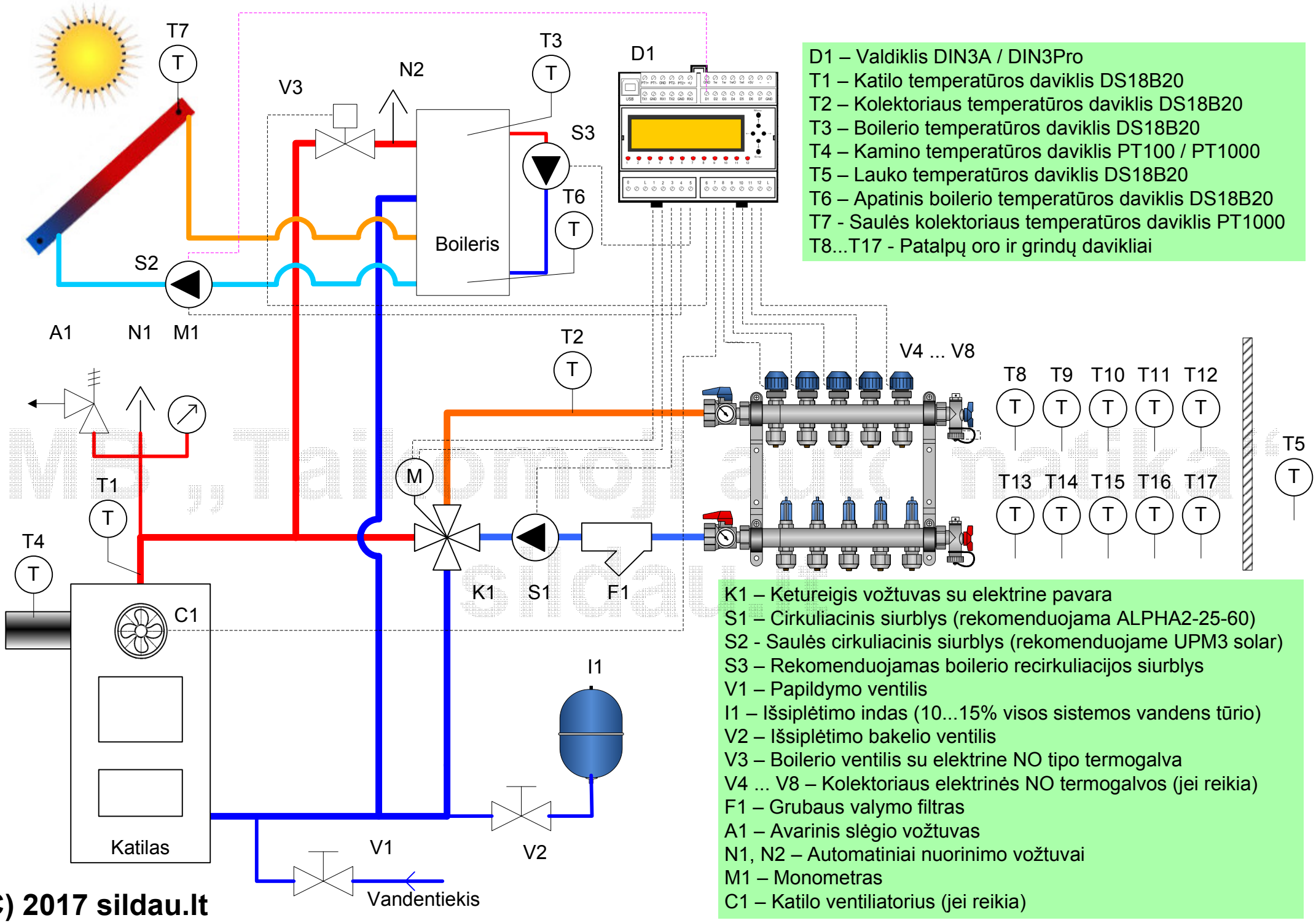

D1 – Valdiklis DIN3A / DIN3Pro
T1 – Katilo temperatūros daviklis DS18B20
T2 – Kolektoriaus temperatūros daviklis DS18B20
T3 – Boilerio temperatūros daviklis DS18B20
T4 – Kamino temperatūros daviklis PT100 / PT1000
T5 – Lauko temperatūros daviklis DS18B20
T6 – Apatinis boilerio temperatūros daviklis DS18B20
T7 - Saulės kolektoriaus temperatūros daviklis PT1000
T8...T17 - Patalpų oro ir grindų davikliai

K1 – Ketureigis vožtuvas su elektrine pavara
S1 – Cirkuliacinis siurblys (rekomenduojama ALPHA2-25-60)
S2 - Saulės cirkuliacinis siurblys (rekomenduojame UPM3 solar)
S3 – Rekomenduojamas boilerio recirkuliacijos siurblys
V1 – Papildymo ventilis
I1 – Išsiplėtimo indas (10...15% visos sistemos vandens tūrio)
V2 – Išsiplėtimo bakelio ventilis
V3 – Boilerio ventilis su elektrine NO tipo termogalva
V4 ... V8 – Kolektoriaus elektrinės NO termogalvos (jei reikia)
F1 – Grubaus valymo filtras
A1 – Avarinis slėgio vožtuvas
N1, N2 – Automatiniai nuorinimo vožtuvai
M1 – Monometras
C1 – Katilo ventiliatorius (jei reikia)

(C) 2017 sildau.lt